Technische Daten
Kachelkamin Bella Rosa 18

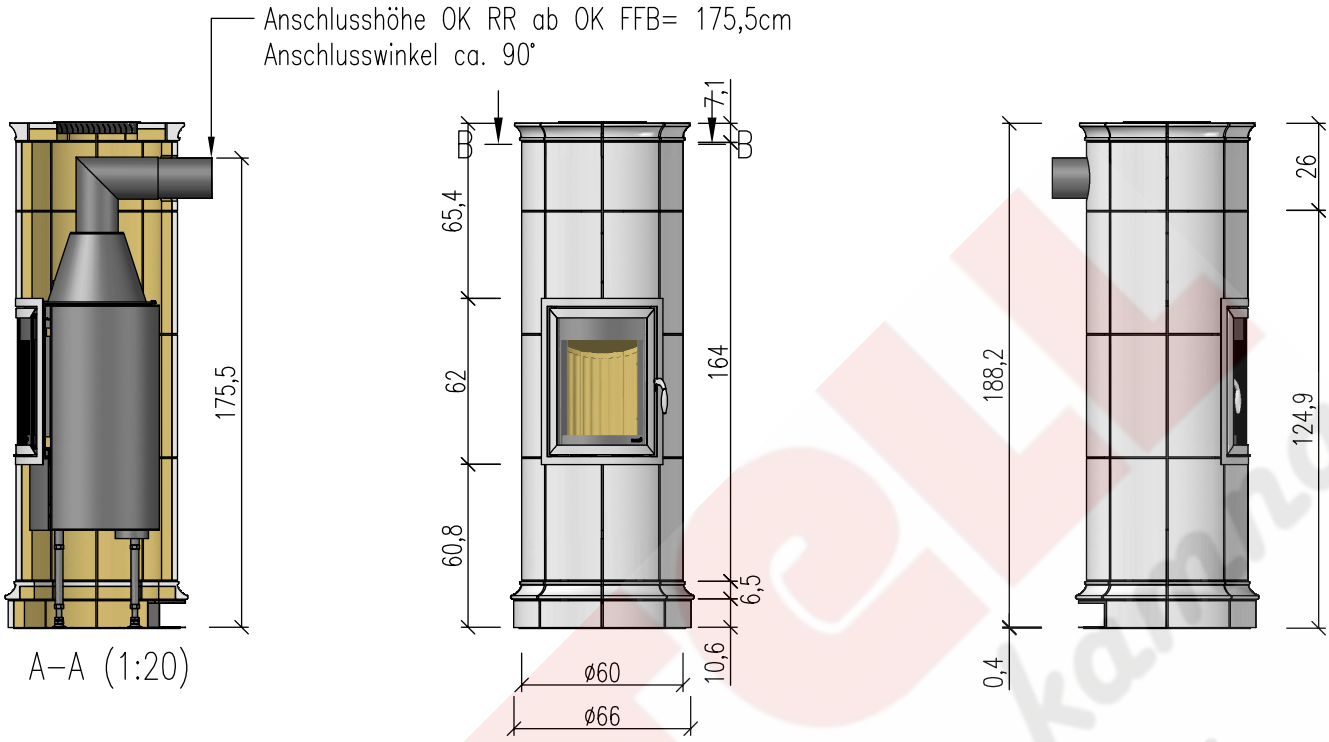

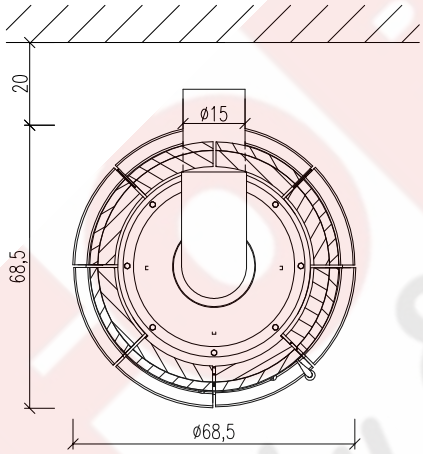

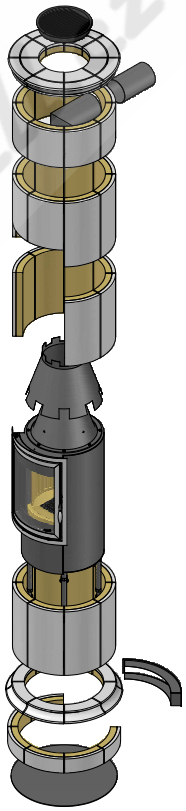

krby & kachlová kamna www.krby-fortell.cz